S6系列

■适用工况
高速齿轮泵的专用高温密封

■结构特点
静止式结构设计
好的补偿性和追随性
波纹管内孔45 ° 角设计
阻尼器配置
多种材料可供选择，适用于多数化工流体

■型号说明
S6A、S6B、S6C：单端面结构
S6D：双端面结构

■结构材料
摩擦环匹配：WC×Carbon
过流金属：316、304、Carp42
波纹管：316L、Inconel718、AM350
密封圈：FKM、PTFE、KALREZ®

S6A

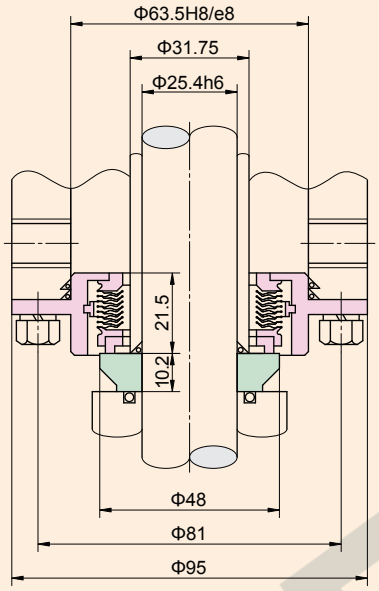

S6B

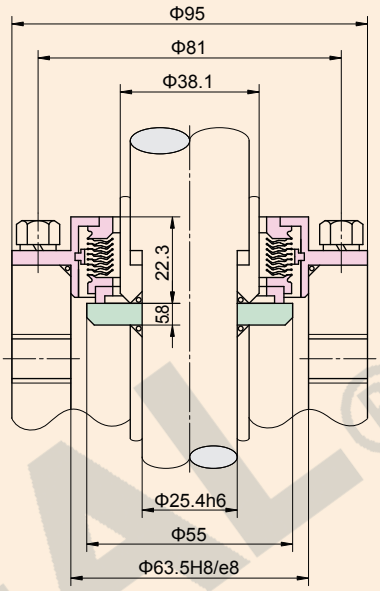

S6C

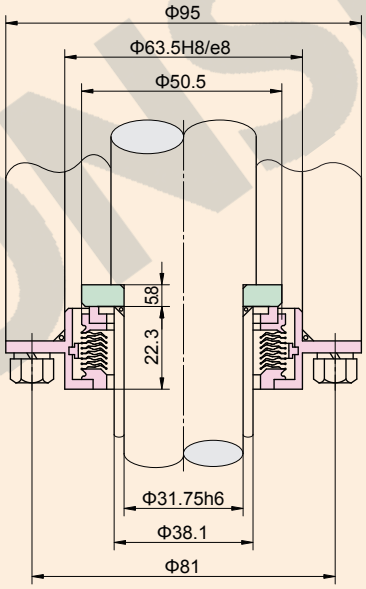

S6D

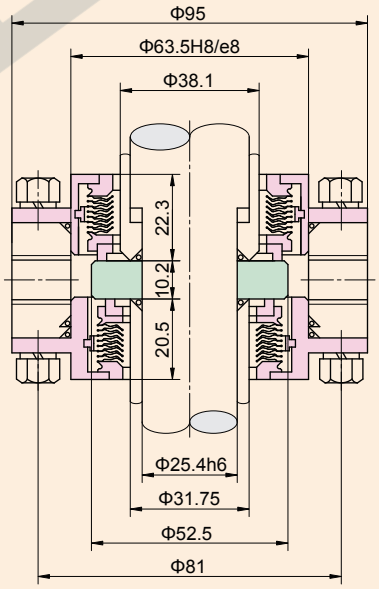

■Applications
Designed specially for high speed gear pump

■Structure Features
Stationary seal
Good compensation and following performance
45 ° inner diameter of bellows
Fitted with damper
Various kinds of materials for option, suitable for most chemical fluid

■Type Descriptions
S6A,S6B,S6C：Single face
S6D：Double faces

■Materials
Seal face：WC×Carbon
Metal parts：316,304
Bellows：316L,Inconel718,AM350
Seal ring：FKM,PTFE

技术参数 Operating Parameters
温度 Temperature：-75℃ to +260℃
(-100 ℉ to +500 ℉)
压力 Pressure：单层 to 25bar
双层 to 40bar
转数 Speed：to 25000rpm

VISIONSEAL®